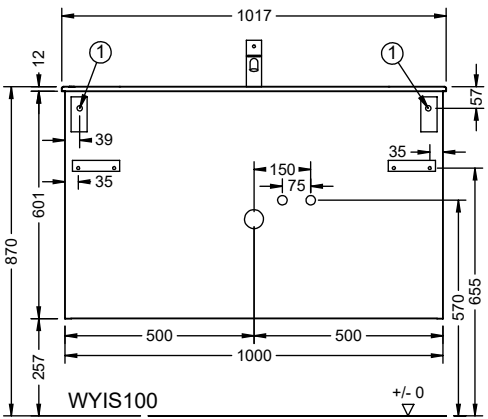
1017
12
1
1
57
39
35
35
150
75
601
870
570
655
500
500
1000
257
WYIS100
+/- 0

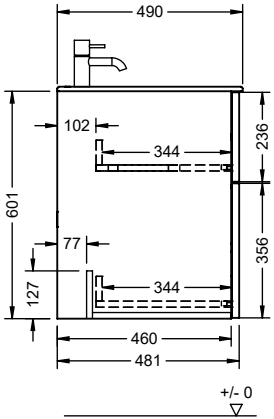
490
102
344
236
601
77
356
127
344
460
481
+/- 0

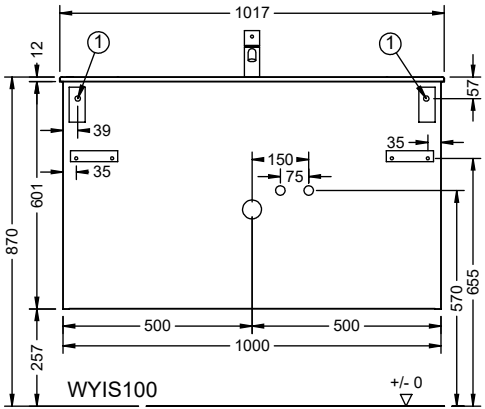
1017
12
1
1
57
39
35
35
150
75
601
870
570
655
500
500
1000
257
WYIS100
+/- 0

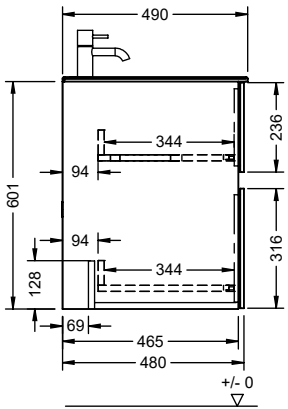
490
344
236
94
601
94
344
316
128
69
465
480
+/- 0