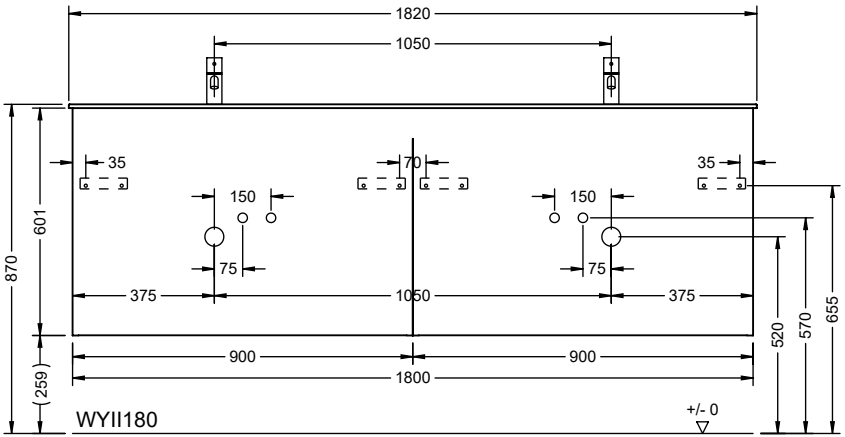
1820
1050
35
70
35
150
150
75
75
870
601
(259)
375
1050
375
900
900
1800
520
570
655
WYII180
+/- 0

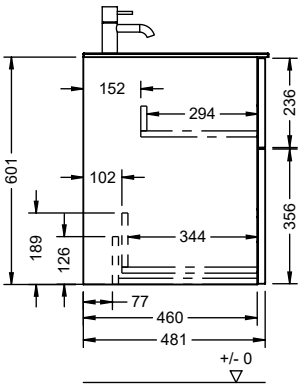
152
294
236
601
102
356
344
189
126
77
460
481
+/- 0

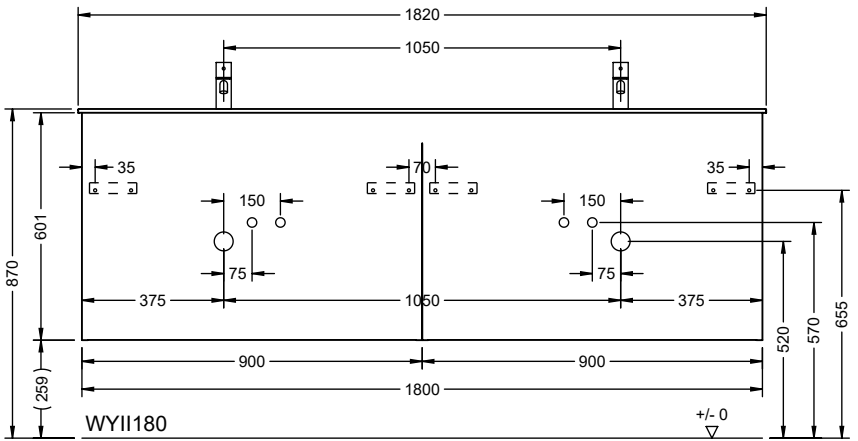
1820
1050
35
70
35
150
150
75
75
870
601
375
1050
375
520
570
655
900
900
(259)
1800
WYII180
+/- 0

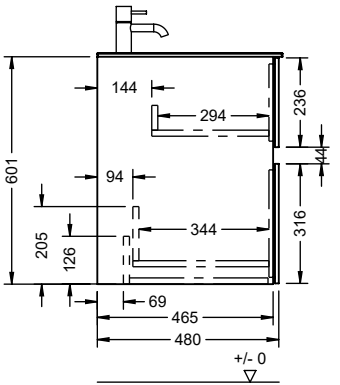
144
294
236
44
601
94
344
316
205
126
69
465
480
+/- 0