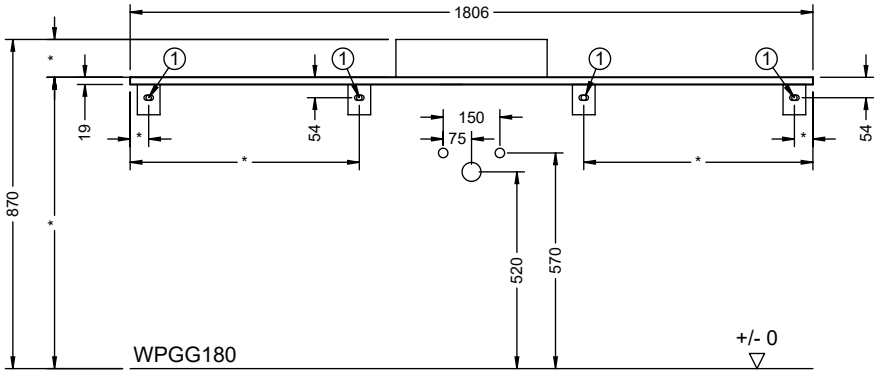

* Maße sind abhängig von der Planung
Finale Maßzeichnung ist mit der
Auftragsbestätigung verfügbar